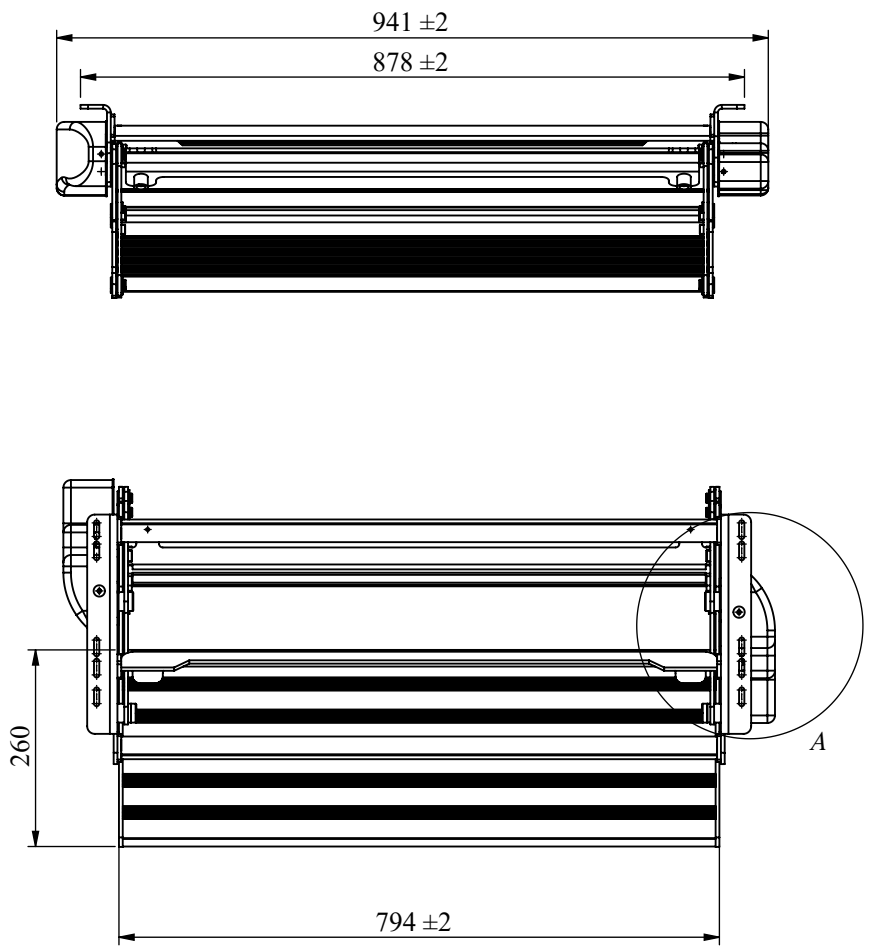

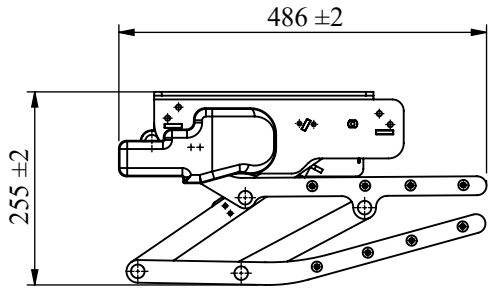

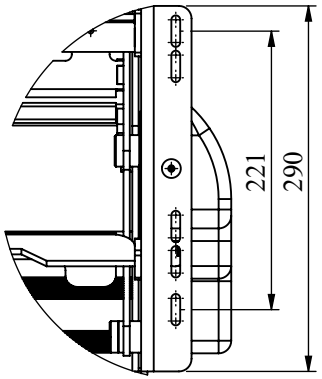

DETAY A
ÖLÇEK 1 : 6

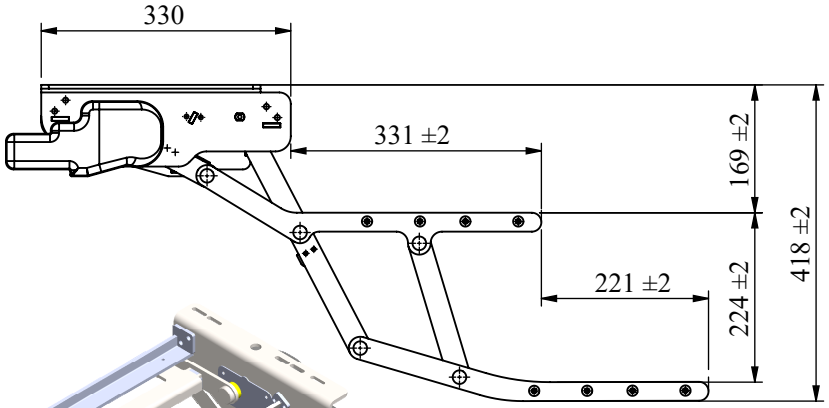

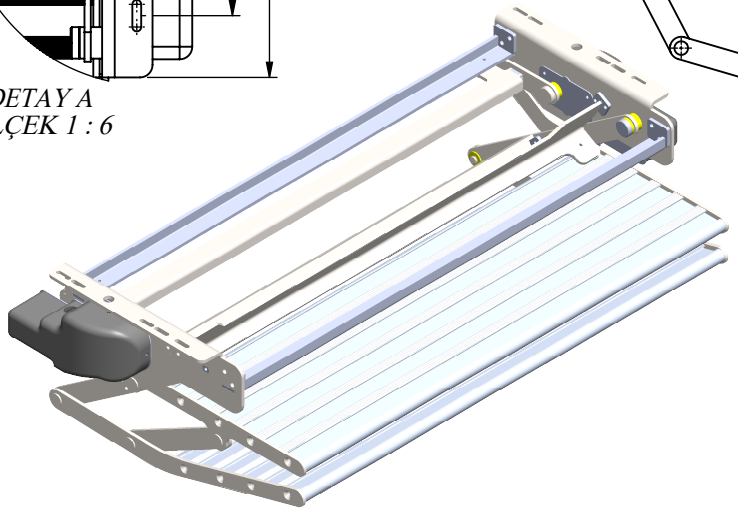

ÖZEL KARAKTERİSTİK /SPECİAL CHRACTERISTICS
Kritik Ölçü/Critical Characteristics

Genel Toleranslar / General Tolerances
DIN 7168-Orta /Medium-İnce/Fine

GENEL TOLERANS	TOLERANS SINIFI	>0,5 ≤3	>3 ≤6	>6 ≤30	>30 ≤120	>120 ≤400	>400 ≤1000	>1000 ≤2000
	İNCE	±0,05	±0,05	±0,1	±0,15	±0,2	±0,3	±0,5
	ORTA	±0,1	±0,1	±0,2	±0,3	±0,5	±0,8	±1,2

Malzeme / Material:

	Tarih / Date	Adı / Name	İmza / Sign.
Çizen / Dr. By.	04.06.2021	A.BEKTAŞ	
Kontrol / Check	04.06.2021	K.KÜÇÜK	
Onay / Appr.			

Ölçek / Scale :1:10

Ağırlık / Weight

Yüzey Kaplama:

Bu belge VELDO TEKNOLOJİ A.Ş nin yazılı izni olmadan hiçbir şekilde kopyalanamaz.
This document can not reproduced without wiritten permission of VELDO TEKNOLOJİ A.Ş

Parça Adı / Desription: Platinum Serisi 80cm Çift Katlı Katlanır Basamak

Resim no./Dwg. no.: 5 560 350 201